www.ersatzteil-service.de

Güde®

94191

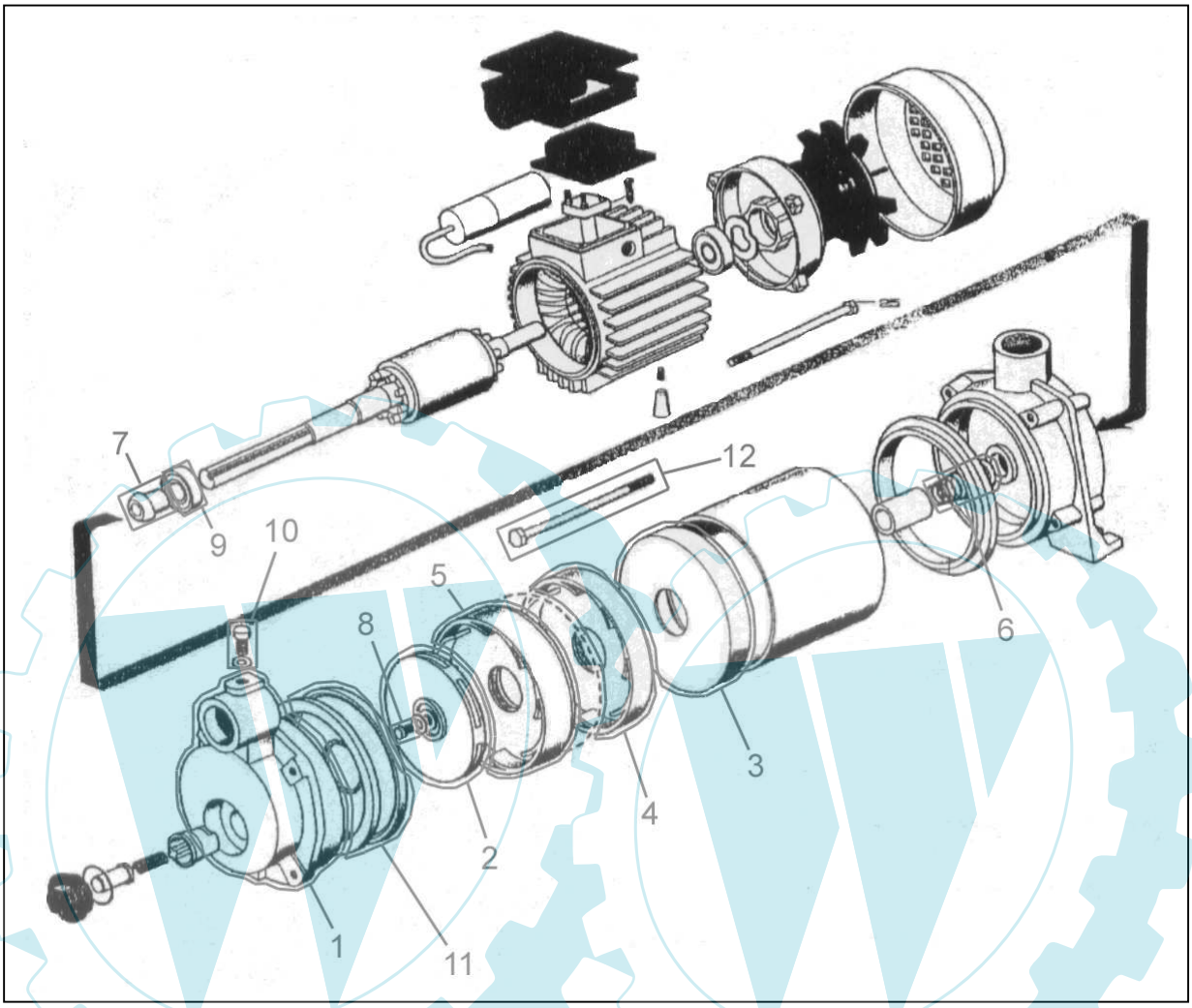

Ihr Ersatzteilspezialist im Internet

Güde®

94191

Pos.-Nr.	Ersatzteil-Nr.	Bezeichnung	Pos.-Nr.	Ersatzteil-Nr.	Bezeichnung
001	9419101001	Pumpengehäuse	009	9419101022	Rillenkugellager
002	9419101005	Laufrad	010	9419101028	Blindstopfen 1/8 Zoll
003	9419101006	Schneckenrad	011	9419101042	Deckel / Pumpenkörper
004	9419101009	Leitrad / 1-fach (Diff.)	012	9419101047	Zugstange / 215 mm
005	9419101010	Leitrad / doppelt (Diff.)	o.Abb.	9419101100	Kessel
006	9419101013	Mechanische Dichtung	o.Abb.	9419101101	Membrane
007	9419101020	Spritzring	o.Abb.	9419101105	Druckschlauch
008	9419101021	Laufradsperrschraube	o.Abb.	9419101108	Druckschalter